Вид спереди

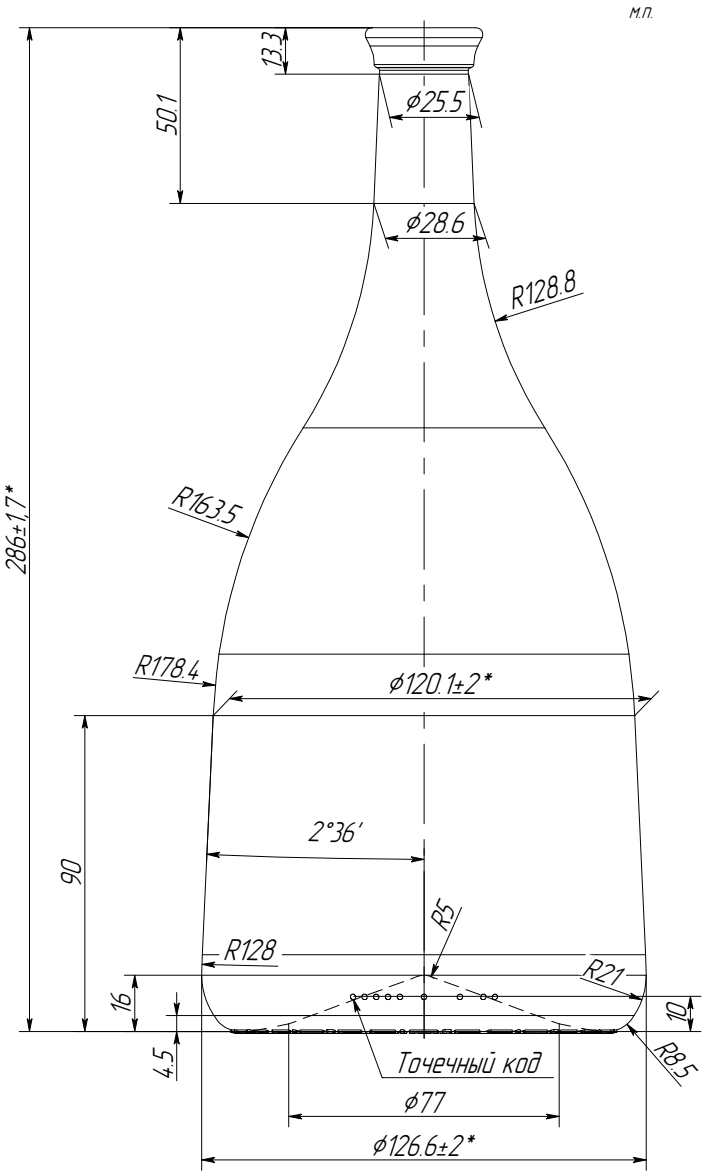


Вид сзади

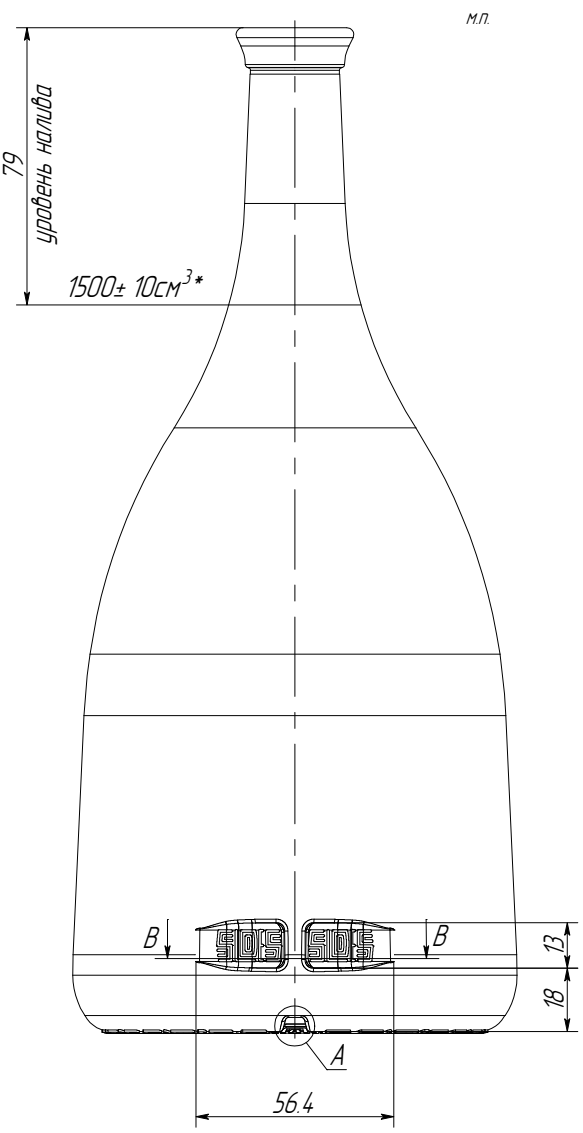


Вид снизу

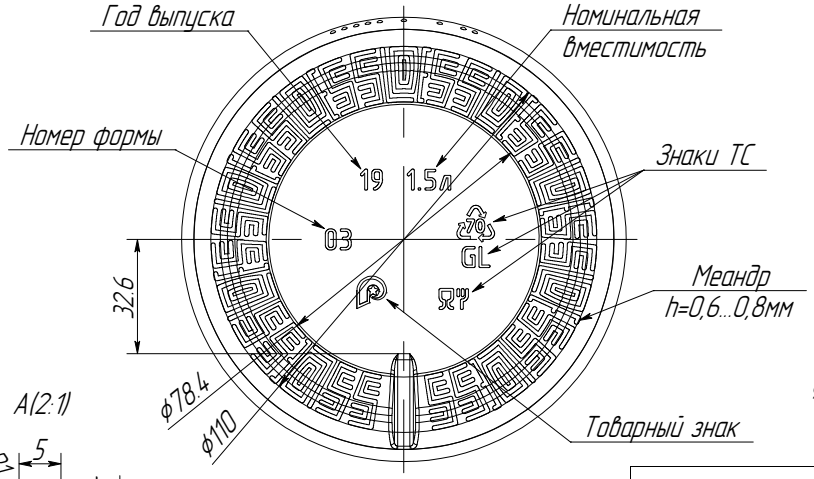


Венчик (3:1)

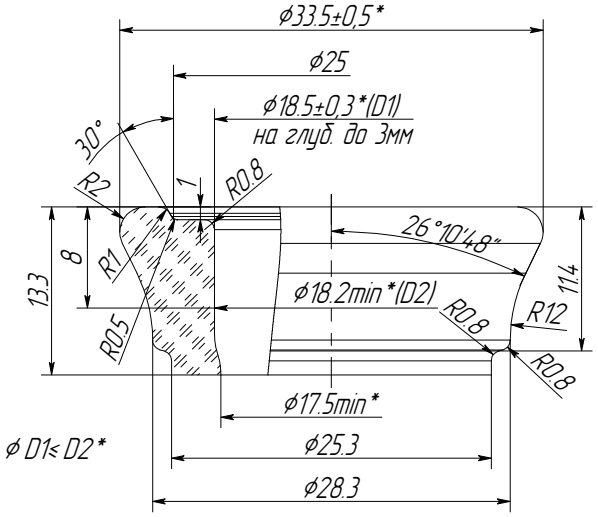


A(2:1)

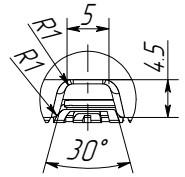


B–B

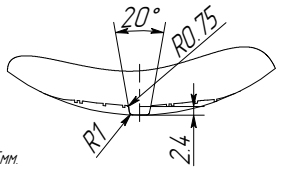


| Тип изделия | Вместимость, см³ | | Масса, г Рекомендуемая | Тип венчика |
|---|---|---|---|---|
| | Номинальная | Полная | | |
| П-34-1500 Бэлл | 1500 | 1530± 10* | 780 | П-34 |

Рисунок 228

*-контролируемые размеры.
Остальные размеры для справок.
Допускается минимальная толщина стенки 1,1мм, дна 2,5мм.

| Изм. | Лист | N докум. | Подп. | Дата | ГОСТ 32131-2013 | Лист 1 |
|---|---|---|---|---|---|---|
| | | | | 03.06.19 | | |

Копировал Формат

Подп. и дата | Инв.N дубл. | Взам.инв.N | Подп. и дата | Инв.N подл.